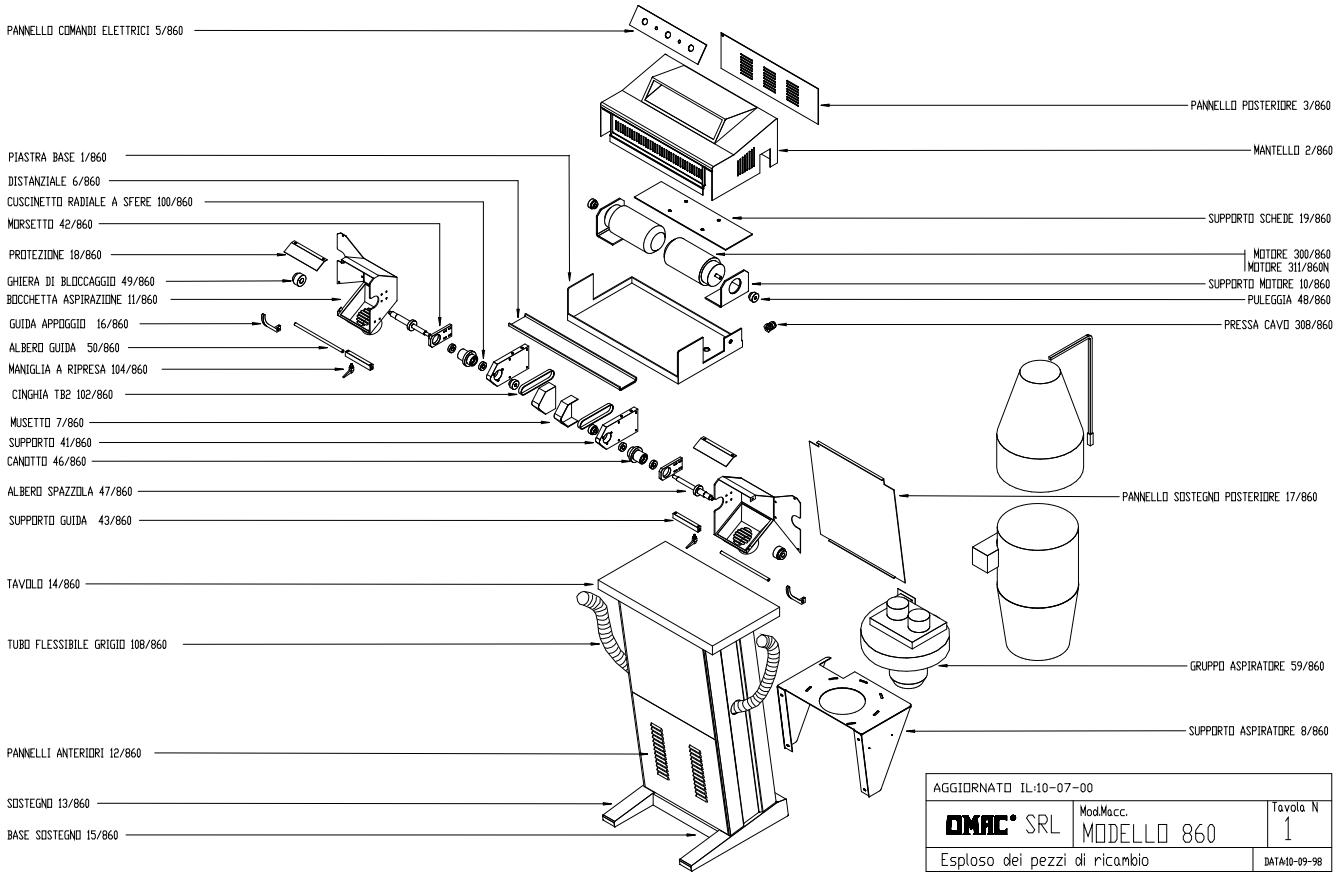
PANNELLO COMANDI ELETTRICI 5/860
PANNELLO POSTERIORE 3/860
MANTELLO 2/860
PIASTRA BASE 1/860
DISTANZIALE 6/860
CUSCINETTO RADIALE A SFERE 100/860
MORSETTO 42/860
SUPPORTO SCHEDE 19/860
PROTEZIONE 18/860
MOTORE 300/860
MOTORE 311/860N
GHIERA DI BLOCCAGGIO 49/860
SUPPORTO MOTORE 10/860
BOCCHETTA ASPIRAZIONE 11/860
PULEGGIA 48/860
GUIDA APPOGGIO 16/860
PRESSA CAVO 308/860
ALBERO GUIDA 50/860
MANIGLIA A RIPRESA 104/860
CINGHIA TB2 102/860
MUSETTO 7/860
SUPPORTO 41/860
CANOTTO 46/860
ALBERO SPAZZOLA 47/860
PANNELLO SOSTEGNO POSTERIORE 17/860
SUPPORTO GUIDA 43/860
TAVOLO 14/860
TUBO FLESSIBILE GRIGIO 108/860
GRUPPO ASPIRATORE 59/860
SUPPORTO ASPIRATORE 8/860
PANNELLI ANTERIORI 12/860
SOSTEGNO 13/860
BASE SOSTEGNO 15/860
AGGIORNATO IL:10-07-00
OMAC SRL
ModMacc.
MODELLO 860
Tavola N
1
Esploso dei pezzi di ricambio
DATA:10-09-98